DOUSCHE Jean

(1927 - 1989)

Seremange-Erzange (FR)

Patents (details)

1 - Installation de téléphone interne

CH patent	267822
Application date	8 March 1949

La présente invention a pour objet une installation de téléphone interne qui présente, par rapport aux installations connues, l'avantage de ne pas demander la pose de lignes de connexion entre les différents postes. L'installation selon l'invention comporte, à cet effet, un appareil radio-émetteur-récepteur pour chaque poste, la borne d'antenne de chaque appareil étant connectée à l'un des conducteurs du câble d'alimentation de l'appareil, ce câble étant branché sur le réseau de distribution de courant électrique de l'immeuble qui contient l'installation. La communication entre les différents appareils se fait donc à travers ce réseau.

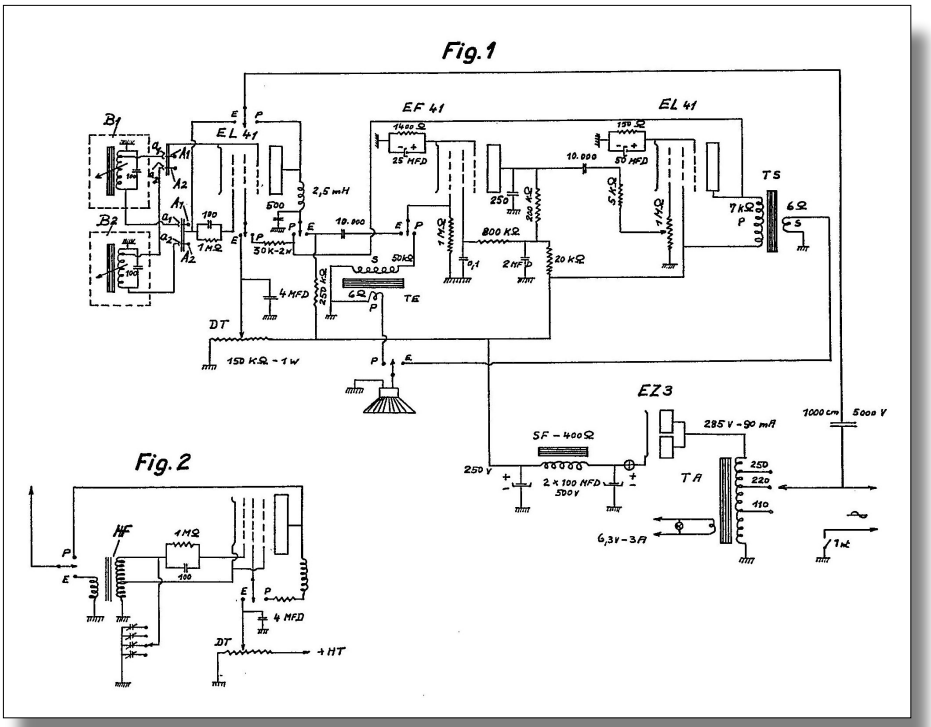

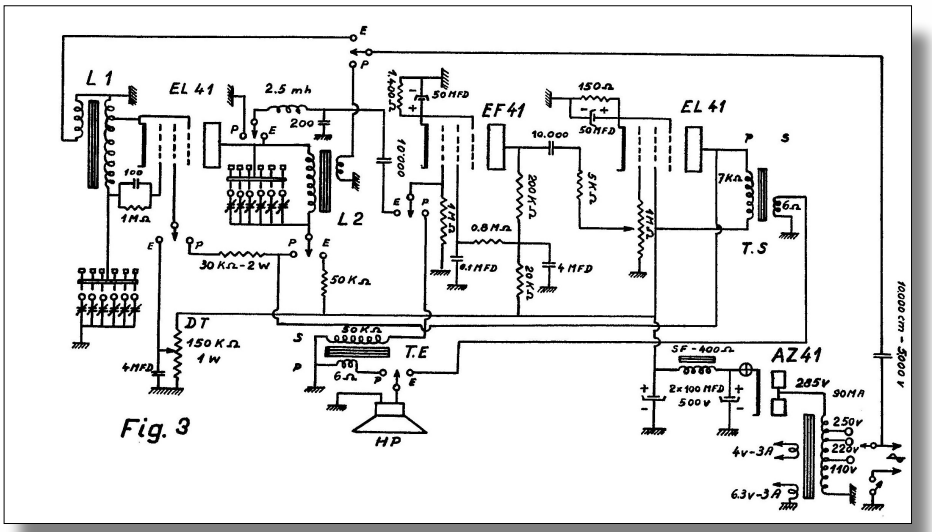

Corresponding patent:

FR

2 - Récepteur superhétérodyne pour toutes ondes

LU patent	29644
Application date	20 July 1949

La présente invention a pour objet un récepteur de radiodiffusion pour toutes ondes fonctionnant sur batterie d'auto ou sur secteur alternatif, suivant l'alimentation utilisée.

Le dispositif est plus particulièrement représenté au dessin annexé, ce schéma ne limitant nullement la portée à l'intention et n'excluant par certaines variantes ou l'adjonction de certains aménagements complémentaires.

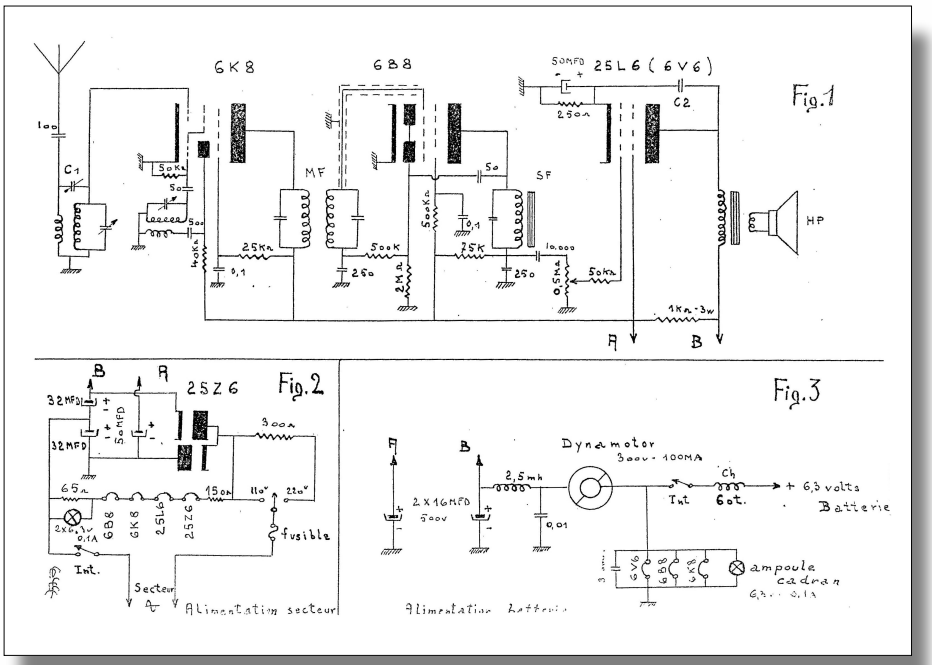

3 - Dispositif amplificateur

FR patent	1008130
Application date	9 January 1950

La présente invention concerne un dispositif amplificateur caractérisé par un organe électromécanique transformant les variations de courant électrique à amplifier en vibrations mécaniques, lesdites vibrations modifiant de manière corrélative une résistance électrique qui, insérée dans le circuit d'alimentation d'une source à courant continu permet d'obtenir des variations de courant électrique semblables à celles du courant d'excitation, mais plus importantes, cette disposition permettant ainsi d'amplifier des courants électriques sans utiliser des lampes électriques ou ioniques et d'éviter ainsi tous les inconvénients des dites lampes.
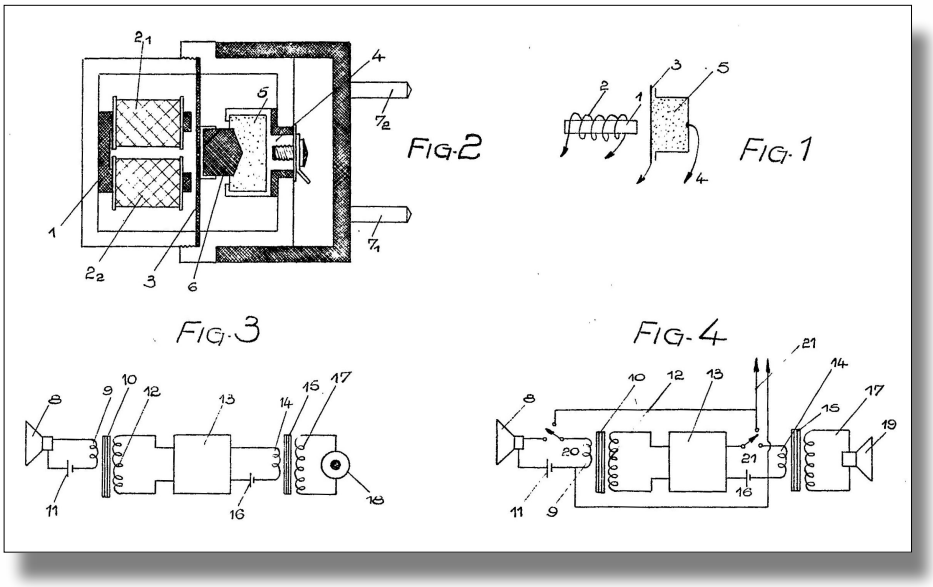
L'invention concerne aussi toutes les installations comprenant le dispositif amplificateur conforme aux paragraphes précédents et notamment appareil de surdité et installation de télécommunication pour bureaux.